PRZEKRÓJ A-A

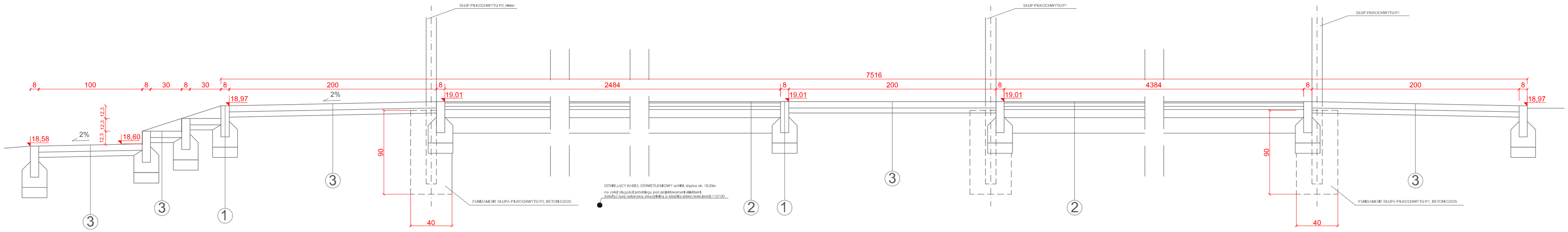

PRZEKRÓJ B-B

spadek poprzeczny i podłużny drogi manewrowej zmienny, dostosowany do krawężników i istniejącej nawierzchni

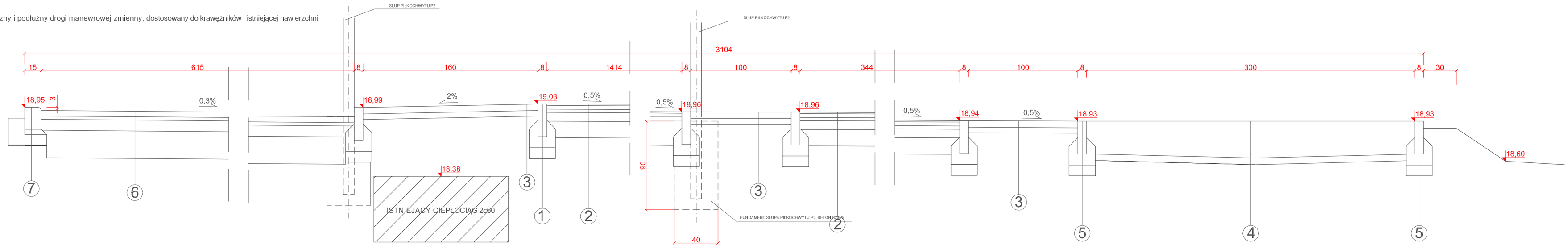

PRZEKROJE KONSTRUKCYJNE - WARSTWY						
1	2	3	4	5	6	7
- OBRZEŻE BETONOWE 8x30x100cm	- NAWIERZCHNIA POLIURETANOWA TYPU "NATRYSK" gr. 13mm	- KOSTKA BETONOWA SZARA gr. 6cm	- PIASEK DROBNY NIEZAGĘSZCZALNY, POZBAWIONY ZANIECZYSZCZEŃ, KAMIENI, MUSZELEK, gr. min. 30cm	- OBRZEŻE GUMOWE 8x30x100cm	- EKOKRATKA, gr. 5cm, WYPEŁNIENIE ŻWIREM 8/16mm	- KRAWĘŻNIK BETONOWY 15x20x100cm
- ŁAWA BETONOWA, C12/15	- WARSTWA STABILIZUJĄCA "ET" gr. 35mm	- PODSYPKA CEM-PIASKOWA Rm=2,5MPa, gr. 5cm	- CEGŁA CERAMICZNA "NA PLASK" ZE SPADKIEM 2%	- ŁAWA BETONOWA, C12/15	- PODSYPKA PIASKOWA, gr. 3cm	- PODSYPKA CEM-PIASK., gr. 5cm
- PODSYPKA PIASKOWA, gr. 10cm	- MIESZANKA DROBNA GRANULOWANA, 0,075/4mm, gr. max. 3cm	- PIASEK, Is=0,95, gr. średnio 20cm	- PIASEK, gr. min. 20cm, zagęścić do lutnia, 0,96	- PODSYPKA PIASKOWA, gr. 10cm	- KLINIEC 4/30mm, gr. 10cm	- ŁAWA BETONOWA, C12/15
- GRUNT RODZIMY, zagęścić do lutnia, 0,96	- KLINIEC 4/30mm, gr. 8cm	- GRUNT RODZIMY, zagęścić do lutnia, 0,96		- GRUNT RODZIMY, zagęścić do lutnia, 0,96	- TŁUCZEŃ 31,5/63mm, gr. 25cm	- PODSYPKA PIASKOWA, gr. 10cm
	- TŁUCZEŃ 31,5/63mm, gr. 15cm				- GRUNT RODZIMY, zagęścić do lutnia, 0,96	
	- PIASEK DROBNY(rodzimy)ŚREDNI (w rozpiłki), gr. min 20cm - zg. z PT					
	- GRUNT RODZIMY zagęścić do lutnia, 0,96					

ul. Błękitna 8
72-100 Goleniów
kom. +48 606 838 674
e-mail: rdsmultiprojekt@o2.pl

RDS MULTIPROJEKT

PKO Bank Polski SA 50 1020 5558 11111 35293100079
NIP 539-127-98-29, REGON 812671154

Inwestor:	POWIAT GOLENIOWSKI ul. Dworcowa 1, 72-100 GOLENIÓW
Adres budowy:	ZESPÓŁ SZKÓŁ NR 1 W GOLENIOWIE ul. Maszewska 6, dz. nr 60, obr. nr 9 Goleniów
Nazwa inwestycji:	BUDOWA KOMPLEKSU BOISK WRAZ Z BIEŻNIĄ PRZY ZESPOLE SZKÓŁ NR 1 W GOLENIOWIE
Tytuł rysunku:	PRZEKROJE KONSTRUKCYJNE A-A, B-B
Opracował:	mgr inż. Radosław Żarkiewicz *upr. bud. nr ZAP/0077/POOD/09* (podpis)
Projektował:	mgr. inż. Przemysław Lak *upr. bud. nr 9/ZPOIA/OKK/2009* (podpis)
Data: październik 2014 r.	Skala: 1:20 — Nr. rysunku: D-3

Projekt chroniony prawem autorskim. Kopiowanie i wykorzystywanie bez zgody pracowni "RDS MULTIPROJEKT" zabronione.